Тиски слесарные ТСЧ-125, ТСЧ-140, ТСЧ-150, ТСЧ-160, ТСЧ-180, ТСЧ-200

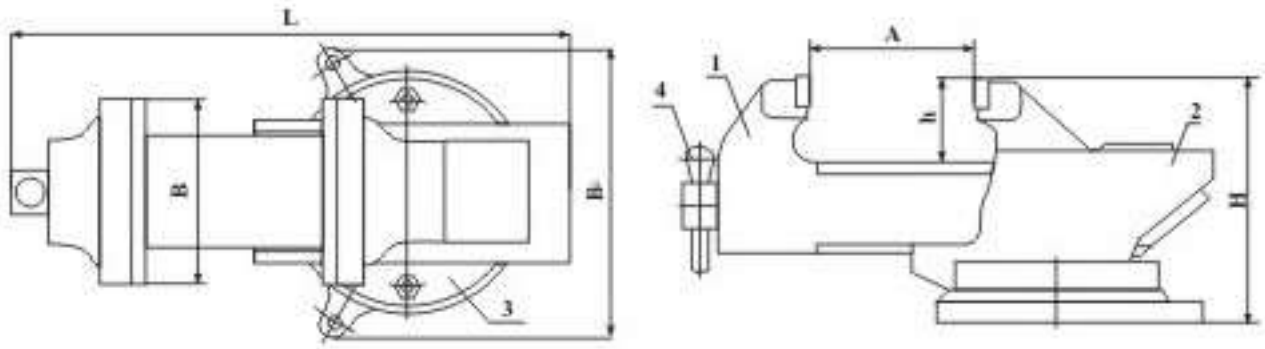

1 — губка подвижная; 2 — корпус; 3 — плита поворотная; 4 — рукоятка

Тиски слесарные ТСЧ-250Н

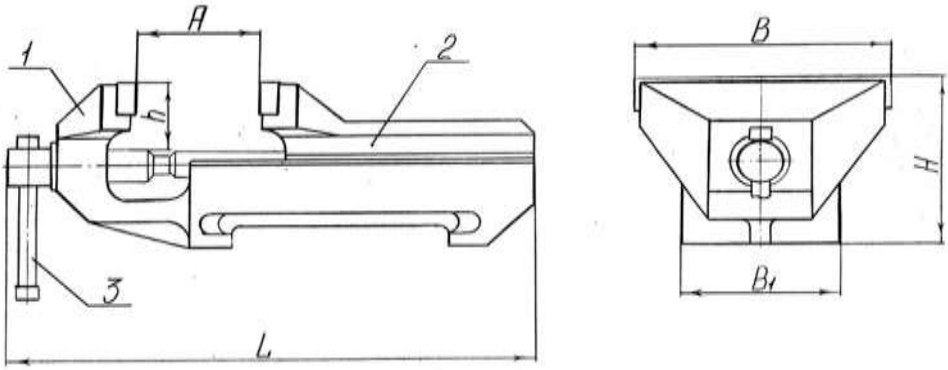

Наименование параметров	B, мм	A, мм	h, мм	Усилие зажима, Н	Материал корпусн. деталей	Габаритные размеры, мм			Масса, кг не более
						Длина L	Ширина B	Высота H	
ТСЧ-125	**125**	**110**	**75**	**30 000**	**Чугун СЧ20**	**385**	**180**	**200**	**16,5**
ТСЧ-140	**140**	**110**	**75**	**30 000**	**Чугун СЧ20**	**385**	**180**	**200**	**17,0**
ТСЧ-150	**150**	**110**	**75**	**30 000**	**Чугун СЧ20**	**385**	**180**	**200**	**17,0**
ТСЧ-160	**160**	**155**	**85**	**50 000**	**Чугун СЧ20**	**460**	**230**	**210**	**27,0**
ТСЧ-180	**180**	**155**	**85**	**50 000**	**Чугун СЧ20**	**460**	**230**	**210**	**27,5**
ТСЧ-200	**200**	**155**	**85**	**50 000**	**Чугун СЧ20**	**460**	**230**	**210**	**28,0**

B – ширина губок;

A – ход подвижной губки;

h – высота зажима;